PIATTAFORME VERTICALI con motore idraulico AS0607 - AS0607W

Caratteristiche:

- Cestello in acciaio.
- Pianale estensibile di 90 cm.
- Parapetto pieghevole con cancelletto apribile ad altezza media.
- Piano di calpestio in acciaio mandorlato.
- Trazione anteriore.
- Carica batterie automatico.
- Comandi proporzionali per salita e traslazione.
- Dispositivo diagnostico, inserito a bordo, per localizzazione guasti.
- Punti di ancoraggio imbracature.
- Valvola manuale di discesa d'emergenza.
- Interruttori di stop d'emergenza sul quadro comandi a terra e in piattaforma.
- Freni posteriori a dischi multipli.
- Freni dinamici idraulici su ruote anteriori.
- Sbloccaggio freni manuale.
- Comandi da terra.
- Vano componenti apribile.
- Pneumatici antitraccia.
- Slitte antiribaltamento.
- Inclinometro con allarme sonoro.
- Doppi lampeggianti.

FILIALE MISSAGLIA: Via I° Maggio, 25 - 23873 Missaglia (LC) - Tel: +39 039 92.011.61- Tel: +39 039 92.011.62
FILIALE SESTO SAN GIOVANNI: Via G. di Vittorio, 338 - 20099 Sesto San Giovanni (MI) - Tel: +39 02 26224081
INFO LINE: 800.900.061

PIATTAFORME VERTICALI con motore idraulico AS0607 - AS0607W

Specifiche tecniche

	AS0607W	AS0607
Altezza lavoro (A+2)	7,8 m	7,8 m
Altezza della piattaforma - Rialzata (A)	5,8 m	5,8 m
Altezza della piattaforma - a Riposo (B)	1,02 m	1,02 m
Lunghezza piattaforma (C)	1,63 m	1,63 m
Larghezza piattaforma (D)	0,74 m	0,74 m
Lunghezza totale (con scala) (E)	1,83 m	1,83 m
Larghezza totale (F)	0,81 m	0,76 m
Altezza piattaforma chiusa - Sponde su (G)	2,12 m	2,12 m
Altezza piattaforma chiusa - Sponde giù	1,82 m	1,82 m
Lunghezza prolunga piatta-forma (H)	0,9 m	0,9 m
Interasse (I)	1,32 m	1,32 m
Altezza da terra al centro (a riposo / rialzato)	60/20 mm	80/20 mm

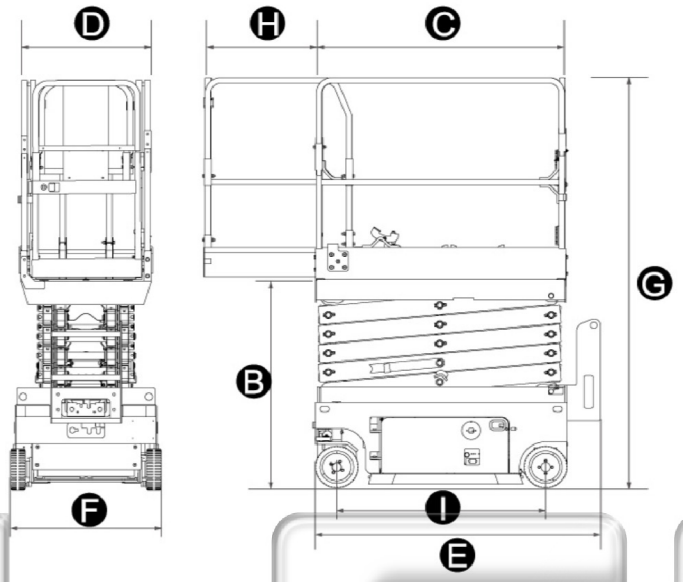

Produttività

	AS0607W	AS0607
N. max di persone in piatta-forma (dentro / fuori)	2/1	2/0
Portata max.	230 kg	230 kg
Portata in estensione	120 kg	120 kg
Altezza di guida	tutta altezza	
Pendenza superabile - Chiusa	25%	
Raggio di sterzata - Interno	0	
Raggio di sterzata - Esterno	1,65 m	1,65 m
Velocità salita / discesa	16/28 sec	16/28 sec
Freni	Freno della ruota anteriore	
Modalità di guida	4x2	
Tipologia pneumatici	Solido Antitraccia	
Taglia pneumatici	305x114 mm	305x114 mm

Alimentazione

Alimentazione	24 V DC 225 Ah

Sistema Idraulico

Volume olio idraulico	9,5 L	9,5 L

Peso

Peso della macchina	1600 kg	1580 kg

FILIALE MISSAGLIA: Via I° Maggio, 25 - 23873 Missaglia (LC) - Tel: +39 039 92.011.61- Tel: +39 039 92.011.62
FILIALE SESTO SAN GIOVANNI: Via G. di Vittorio, 338 - 20099 Sesto San Giovanni (MI) - Tel: +39 02 26224081
INFO LINE: 800.900.061