SCHEDA TECNICA

# PRATIKA 280

## su Piaggio PORTER

gpl o metano

### *CARATTERISTICHE*

- Altezza di lavoro 28 m
- Guidabile con patente B
- Alimentazione a batterie al litio
- Funi diametro 6 e 7
- Doppia pulsantiera
- Rotazione di 180°
- Portata massima 230 kg
- Motore trifase e motore idraulico
- Pacco scala senza freni
- Prolunga a terra rinforzata
- Kit stabilizzatori idraulici
- Rotazione e traslazione cesta
- Dimensioni cesta aperta 1220 x 2070 mm
- Sistema di sollevamento a doppio cilindro
- 2 avvolgicavo esterni
- Zeppe stabilizzazioni
- Comandi in testata
- Display con parametri

### *OPTIONAL*

- Kit PRATIKA 4.0
- Cassetta attrezzi PVC
- Personalizzazione verniciatura primo elemento pacco scala
- Kit stabilizzazione automatica
- Testata porta ruote espandibile

100% green

Tecman

SCHEDA TECNICA

# PRATIKA 280

## su Piaggio PORTER

gpl o metano

### DIMENSIONI

espresse in mm

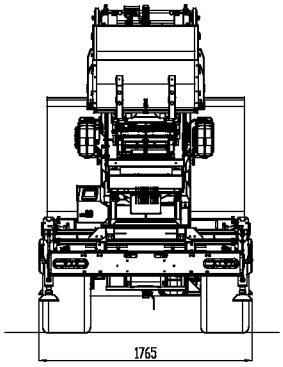


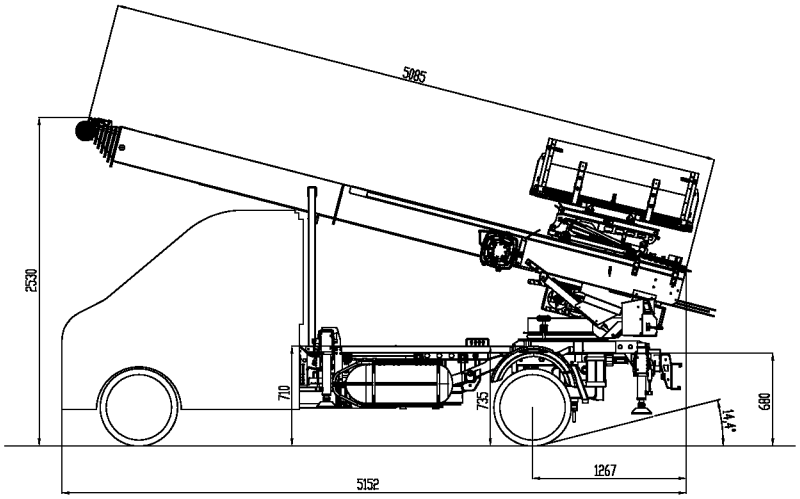


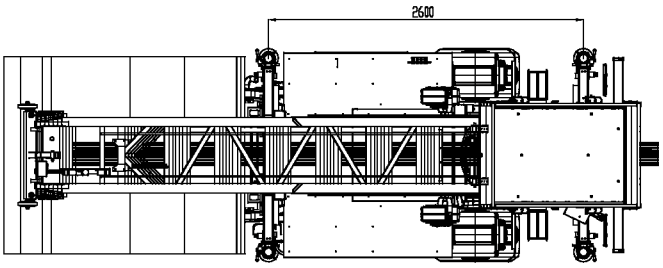


### DIAGRAMMA DI LAVORO

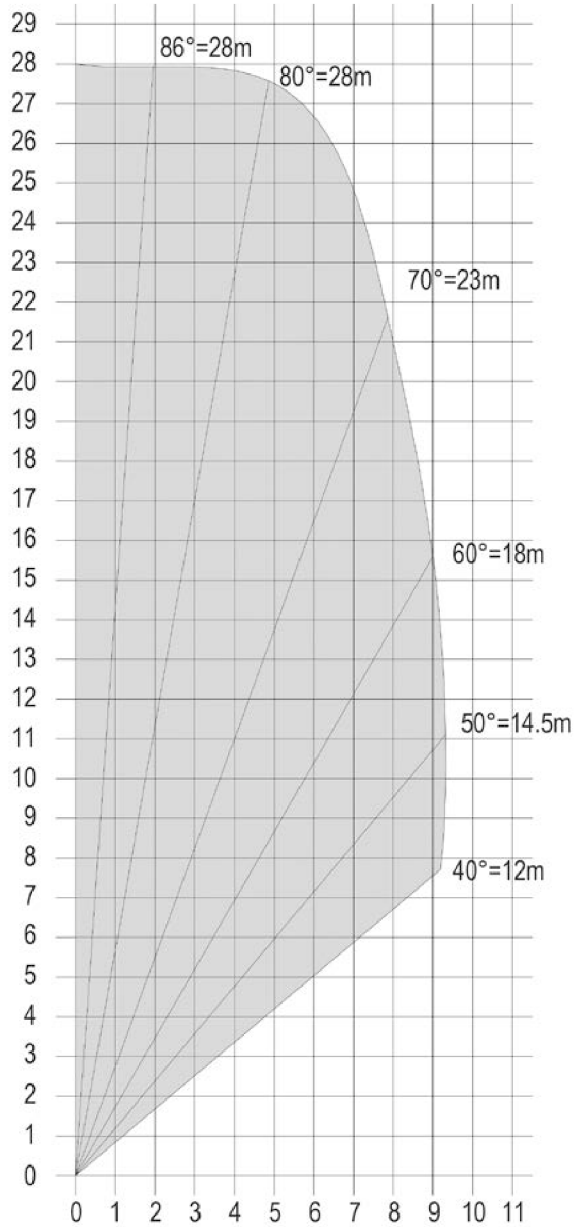


I dati contenuti nella presente scheda non sono impegnativi. Ci riserviamo di apportare modifiche in qualsiasi momento senza preavviso. Le informazioni riportate hanno solo scopo illustrativo _ PTK 280 - ed. 10/22

**FILIALE MISSAGLIA**: Via I° Maggio, 25 - 23873 Missaglia (LC) - Tel: +39 039 92.011.61- Tel: +39 039 92.011.62
**FILIALE SESTO SAN GIOVANNI**: Via G. di Vittorio, 338 - 20099 Sesto San Giovanni (MI) - Tel: +39 02 26224081
INFO LINE: 800.900.061

Tecman